RiTTO™

TwinBus IP

Kompakt-Türstation

Installationsanleitung

de

In diesem Dokument finden Sie alle Information für eine sichere Inbetriebnahme.

RGE20151xx, RGE20152xx

2023/01

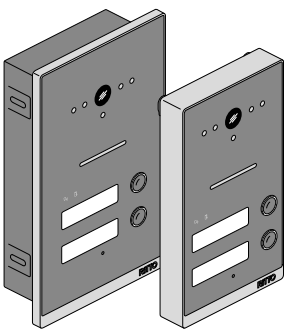

www.ritto.de

Schneider Electric

Inhaltsverzeichnis

Zu Ihrer Sicherheit 4

Über dieses Dokument 4

Lieferumfang. 5

TwinBus IP Kompakt-Türstation kennenlernen 5

Geräteübersicht 5
- Front 5
- Rückseite 6

Der richtige Installationsort 7

Montage 8
- Unterputzmontage 8
- Aufputzmontage 12
- Steckerbelegung 15

Schaltpläne / Blockdiagramme 16
- Einfamilienhaus 16
  - Schaltplan 16
  - Blockdiagramm 18
- Zweifamilienhaus 19
  - Schaltplan 19
  - Blockdiagramm 21

Technische Daten 22

WEEE 23

Sicherheitshinweise

Lesen Sie diese Anweisungen aufmerksam durch und machen Sie sich mit dem Gerät vertraut, bevor Sie es installieren oder betreiben. Die folgenden speziellen Hinweise können in diesem Handbuch oder auf dem Gerät erscheinen, um vor potenziellen Gefahren zu warnen oder die Aufmerksamkeit auf Informationen zu lenken, die ein Verfahren erklären oder vereinfachen.



Der Zusatz dieses Symbols zu den Sicherheitshinweisen „Gefahr“ oder „Warnung“ weist auf eine elektrische Gefahr hin, die zu schweren Verletzungen führen kann, wenn die Anweisungen nicht befolgt werden.

Dies ist ein Sicherheitswarnsymbol. Es weist Sie auf mögliche Verletzungsgefahren hin. Beachten Sie alle Sicherheitshinweise mit diesem Symbol, um potenzielle Verletzungs- bzw. Lebensgefahr zu vermeiden.

⚠ GEFAHR

GEFAHR verweist auf eine unmittelbar gefährliche Situation, die bei Nichtbeachtung zu schwerwiegenden Verletzungen oder zum Tode **führen wird**.

WARNUNG

WARNUNG weist auf eine gefährliche Situation hin, die zu schwerwiegenden Verletzungen oder zum Tode **führen kann**, wenn sie nicht vermieden wird.

VORSICHT

VORSICHT weist auf eine gefährliche Situation hin, die zu geringfügigen oder mäßigen Verletzungen führen kann, wenn sie nicht vermieden wird.

HINWEIS

Ein **HINWEIS** weist auf Vorgänge ohne Verletzungsgefahr hin.

de

Zusätzliche Anmerkungen

Weitere Informationen finden Sie hier, um Ihre Arbeit zu erleichtern.

Zu Ihrer Sicherheit

⚠ ⚠ GEFAHR

Lebensgefahr durch elektrischen Schlag oder Lichtbogen

Eine sichere Elektroinstallation muss von qualifizierten Fachkräften ausgeführt werden. Qualifizierte Fachkräfte müssen fundierte Kenntnisse in folgenden Bereichen nachweisen:

- Anschluss an Installationsnetze
- Verbindung mehrerer elektrischer Geräte
- Verlegung von Elektroleitungen
- Sicherheitsnormen, örtliche Anschlussregeln und Vorschriften

Die Nichtbeachtung dieser Anweisungen führt zum Tod oder zu schweren Verletzungen.

Über dieses Dokument

In diesem Dokument finden Sie alle Information für eine sichere Montage.

Für weiterführende Produktinformationen, wie z. B. die Inbetriebnahme oder Einstellungen, folgen Sie dem QR Code.

https://www.merten.de/profibereich/service/downloads.html

Lieferumfang

Kompakt-Türstation, Unterputzkasten für Kompakt-Türstation, Befestigungsmaterial für die Aufputzmontage, Installationsanleitung

TwinBus IP Kompakt-Türstation kennenlernen

Die TwinBus IP Kompakt-Türstation (nachfolgend als **Türstation** bezeichnet) ist eine Video-Türstation für maximal 2 Wohneinheiten. Die Türstation ist als Aufputz- oder als Unterputzvariante verfügbar.

Geräteübersicht

Front

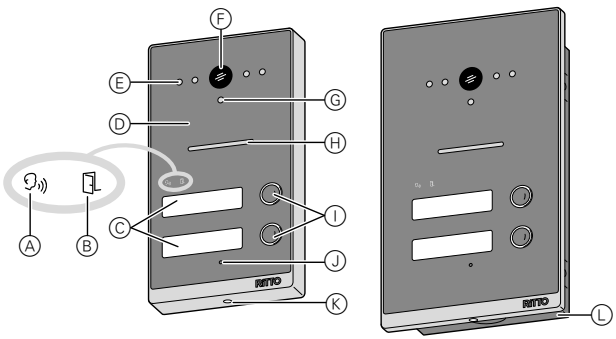

Ⓐ Anzeige Gespräch aktiv
Ⓑ Anzeige Türöffner aktiv
Ⓒ Beleuchtetes Namensschild (Anzahl gemäß Ausführung)
Ⓓ Frontplatte
Ⓔ Nachtbeleuchtung
Ⓕ Kamera
Ⓖ Beleuchtungssensor
Ⓗ Lautsprecher
Ⓘ Beleuchtete Ruftaster (Anzahl gemäß Ausführung)
Ⓙ Mikrofon
Ⓚ Befestigungsschraube Frontplatte
Ⓛ Unterputzkasten

de

Rückseite

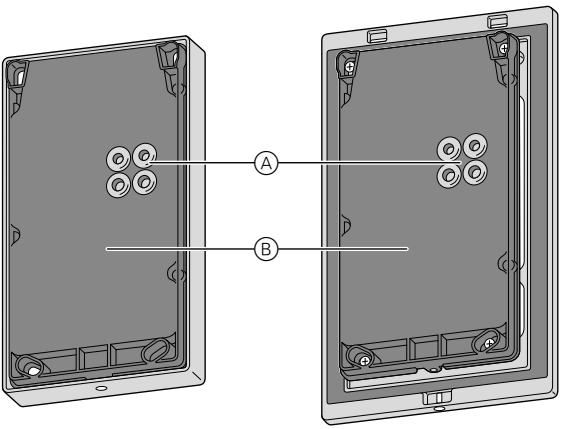

Ⓐ Leitungsdurchführungen mit verschiedenen Öffnungsdurchmessern

Ⓑ Gehäuserückwand

Der richtige Installationsort

Bei der Wahl des Installationsorts müssen die maximalen Leitungslängen beachtet werden. Die folgende Tabelle gibt die Längen von der Türstation zu den Systembaugruppen an.

	Leitungsgruppe		
	0,8 mm	**0,6 mm**	**0,5 mm**
Busfilter REG	80 m	60 m	50 m
Video-Innenstation	200 m	140 m	100 m
Externes Gerät zum Öffnen der Tür (optional, z. B. Kartenlesegerät)	30 m	30 m	30 m
Türöffner*	50 m	50 m	50 m
Externe Spannungsversorgung für Türöffner*	50 m	50 m	50 m

Leitungsgruppe 0,8 mm: YR 2x0,8 mm, J-Y(ST)Y 2x2x0,8 mm, A-2Y(L)2Y 2x2x0,8 mm, CAT5e / CAT6 0,8 mm

Leitungsgruppe 0,6 mm: A-2Y(L)2Y 2x2x0,6 mm, J-Y(ST)Y 2x2x0,6 mm, CAT5e / CAT6 0,6 mm

Leitungsgruppe 0,5 mm: CAT5e / CAT6 0,5 mm

Bei Verwendung einer geschirmten Leitung muss der Schirm nicht aufgelegt werden.

* Wenn die Leitungslänge zum Türöffner mehr als 80 m beträgt, wird eine zusätzliche Spannungsversorgung (DC 24 V ... 28 V, 2,5 A) benötigt.

de

Montage

Unterputzmontage

HINWEIS
Vor Beginn der Montagearbeiten müssen alle Tätigkeiten, die die Oberfläche der Wand betreffen (z. B. Verputz, Wandverkleidungen), beendet sein.

① Mit Hilfe des Unterputzkastens für die Türstation als Schablone die exakten Abmessungen des Unterputzkastens auf die Wand übertragen.

② Montageloch für den Unterputzkasten fertig stellen.

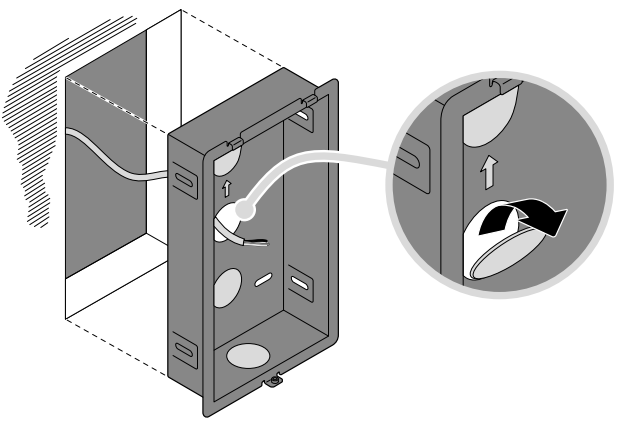

③ Unterputzkasten so in der Wand montieren, dass der Rand des Unterputzkastens bündig auf der Wand abschließt, um ein Eindringen von Nässe zu verhindern.

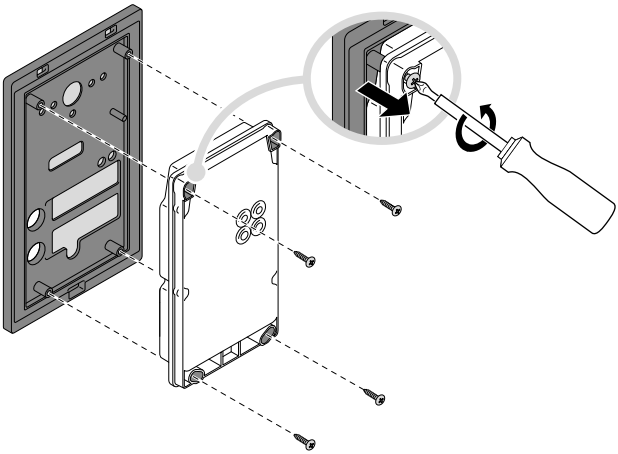

④ Frontplatte der Türstation entfernen.

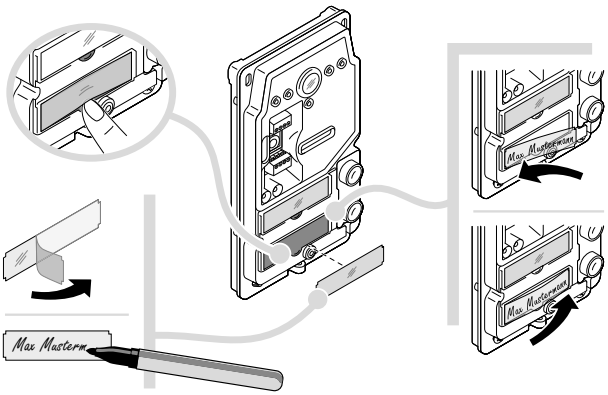

⑤ Namensschild beschriften und in die Aussparung schieben.

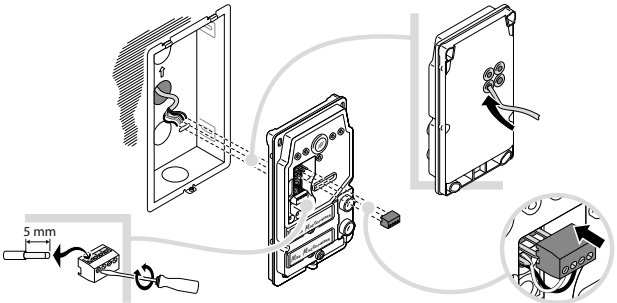

⑥ Leitungen mit Mantel von hinten durch die Leitungsdurchführungen der Gehäuserückwand führen.

⑦ Anschluss gemäß Schaltplan durchführen.

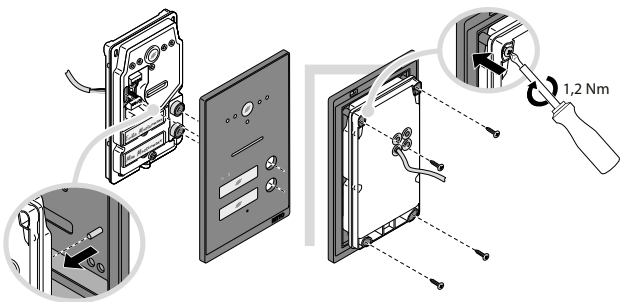

⑧ Frontplatte festschrauben.

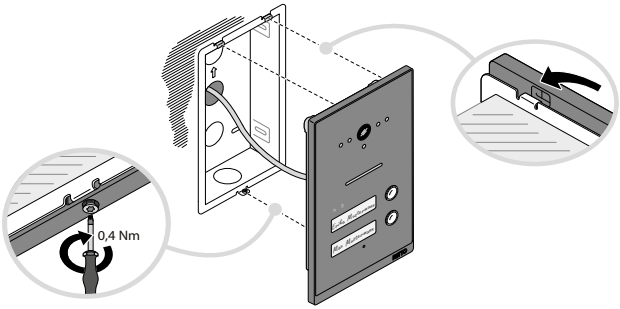

⑨ Türstation in den Unterputzkasten hängen.

⑩ Türstation mit dem Unterputzkasten verschrauben.

de

Aufputzmontage

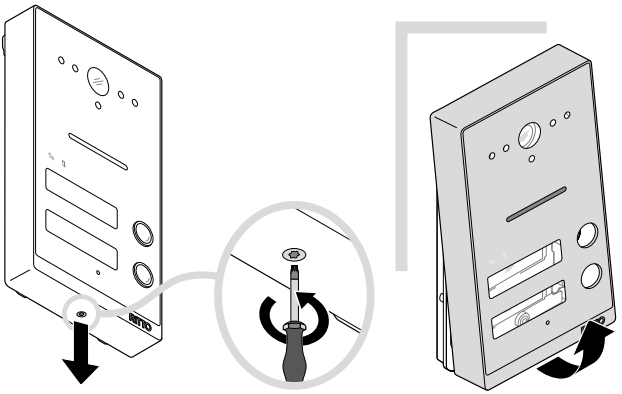

① Frontplatte der Türstation entfernen.

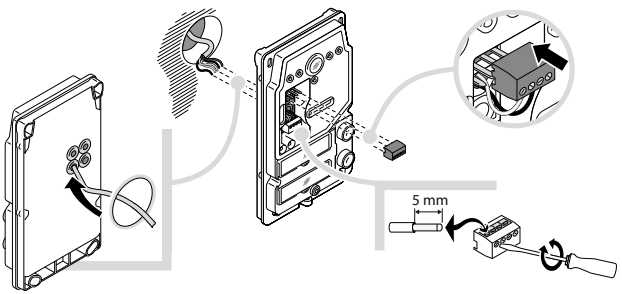

② Leitungen mit Mantel von hinten durch die Leitungsdurchführungen der Gehäuserückwand führen.

③ Anschluss gemäß Schaltplan durchführen.

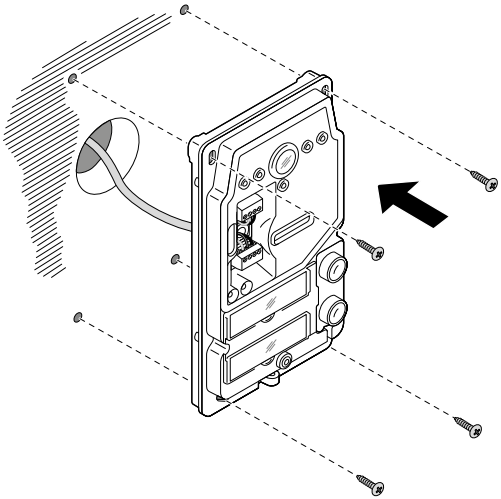

④ Gehäuserückwand an der Wand befestigen.

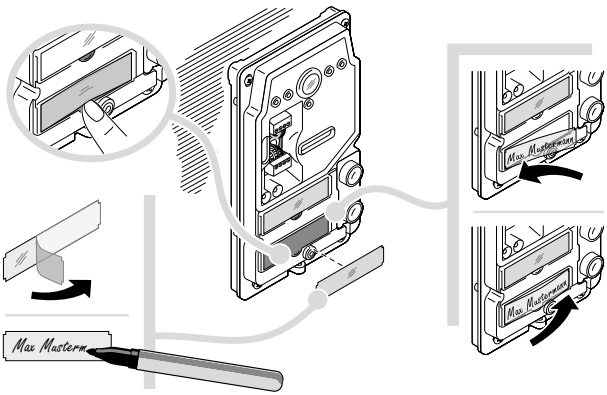

⑤ Namensschild beschriften und in die Aussparung schieben.

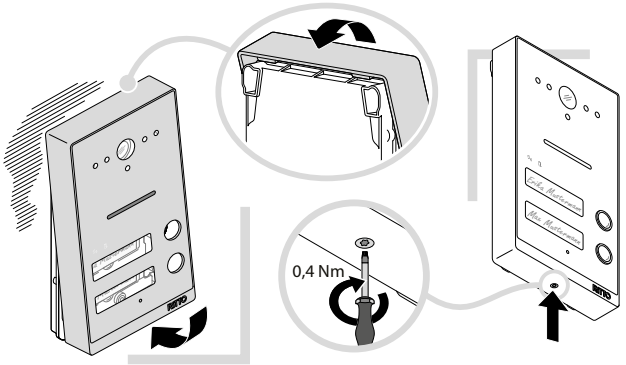

⑥ Frontplatte auf die Gehäuserückwand stecken.

⑦ Frontplatte mit der Gehäuserückwand verschrauben.

Steckerbelegung

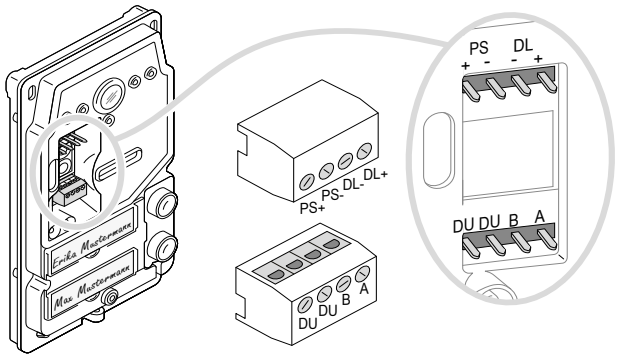

PS + Spannungsversorgung (optional)
PS - Spannungsversorgung (optional)
DL - Türöffner
DL + Türöffner
DU Externes Gerät, z. B. Kartenlesegerät
B Bus -
A Bus +

de

Schaltpläne / Blockdiagramme

Die Systemkonfiguration kann in Stern- oder Busstruktur ausgeführt werden.

Einfamilienhaus

Schaltplan

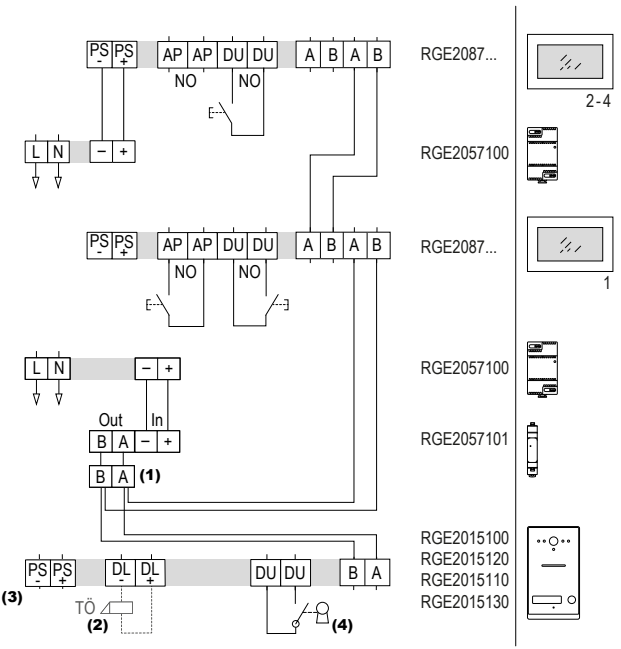

(1) Klemmleiste

(2) Türöffner, DC 6 V ... 12 V, max. 800 mA

(3) **⚠ WARNUNG** Lebensgefahr durch elektrischen Schlag

- Verwenden Sie nur eine SELV Spannungsversorgung

Die Nichtbeachtung dieser Anweisung kann zum Tod oder zu schweren Verletzungen führen.

Anschluss einer zusätzlichen Spannungsversorgung (DC 24 V ... 28 V, 2,5 A), wenn die Kabellänge von der Türstation zum Türöffner 80 m überschreitet.

(4) Zum Beispiel ein externer Kartenleser

NO Schließerkontakt Video-Innenstation: Anschluss eines externen Kontakts zum Entriegeln der Tür (DU) und zum Anschluss eines Etagentasters (AP)

TÖ Türöffner

Spannungsversorgung des Systems:
1 Netzgerät REG RGE2057100 kann folgende Komponenten versorgen:

- Busfilter REG, 1 Video-Innenstation und 1 Türstation mit Türöffner am Anschluss A Bus + / B Bus - oder
- 3 Video-Innenstationen am Anschluss PS+ / PS-

Minimale Systemkonfiguration:
1x Video-Innenstation, 1x Türstation, 1x Busfilter REG, 1x Netzgerät REG

de

Maximale Systemkonfiguration:
Minimale Systemkonfiguration plus max. 3 weitere Video-Innenstationen, die durch 1 zusätzliches Netzgerät REG versorgt werden.

Blockdiagramm

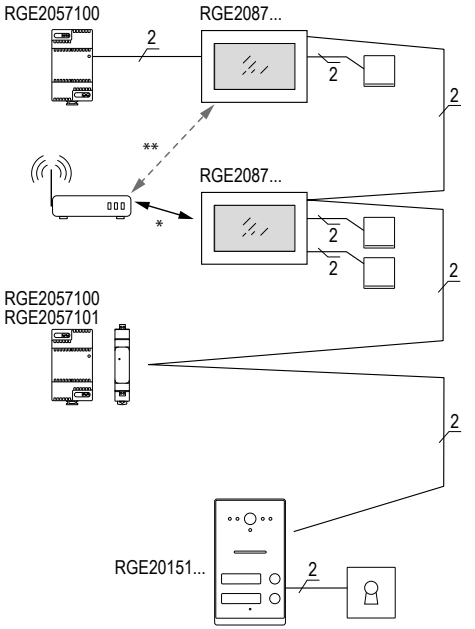

* Die Verbindung der Video-Innenstation mit einem Router ermöglicht die Nutzung der TwinBus IP App und die Zeitsysnchonisation mit einem NTP Server.

** Die optionale Verbindung zu weiteren Video-Innenstationen dient nur der NTP Zeitsynchronisation im Internet.

Zweifamilienhaus

Schaltplan

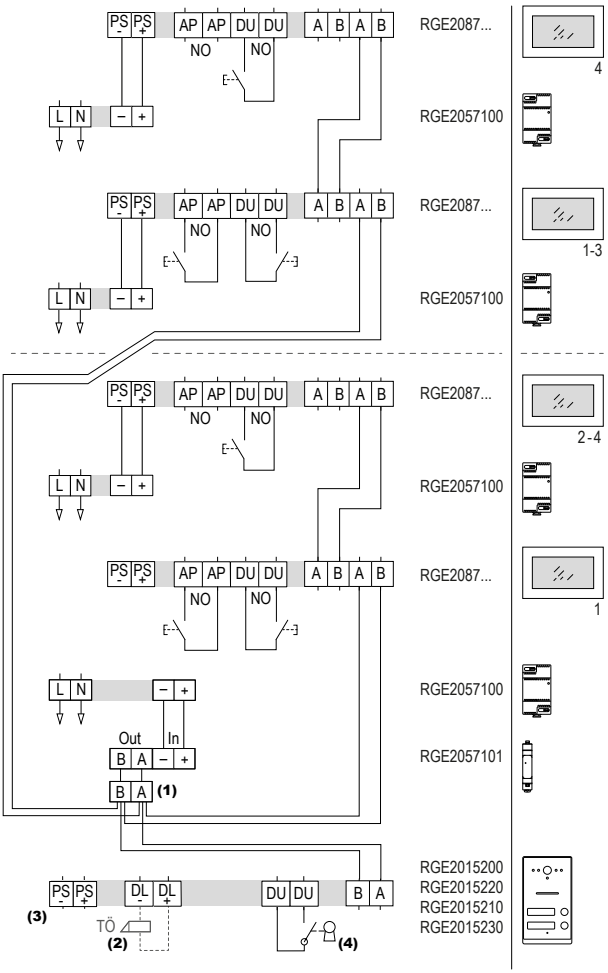

(1) Klemmleiste

(2) Türöffner, DC 6 V ... 12 V, max. 800 mA

(3) **⚠ WARNUNG** Lebensgefahr durch elektrischen Schlag

- Verwenden Sie nur eine SELV Spannungsversorgung

Die Nichtbeachtung dieser Anweisung kann zum Tod oder zu schweren Verletzungen führen.

Anschluss einer zusätzlichen Spannungsversorgung (DC 24 V ... 28 V, 2,5 A), wenn die Kabellänge von der Türstation zum Türöffner 80 m überschreitet.

(4) Zum Beispiel ein externer Kartenleser

NO Schließerkontakt Video-Innenstation: Anschluss eines externen Kontakts zum Entriegeln der Tür (DU) und zum Anschluss eines Etagentasters (AP)

TÖ Türöffner

Spannungsversorgung des Systems:
1 Netzgerät REG RGE2057100 kann folgende Komponenten versorgen:

- Busfilter REG, 1 Video-Innenstation und 1 Türstation mit Türöffner am Anschluss A Bus + / B Bus - oder
- 3 Video-Innenstationen am Anschluss PS+ / PS-

Maximale Systemkonfiguration:
8x Video-Innenstationen (4 für jeden Haushalt), 1x Türstation, 1x Busfilter REG, 3x Netzgerät REG

Blockdiagramm

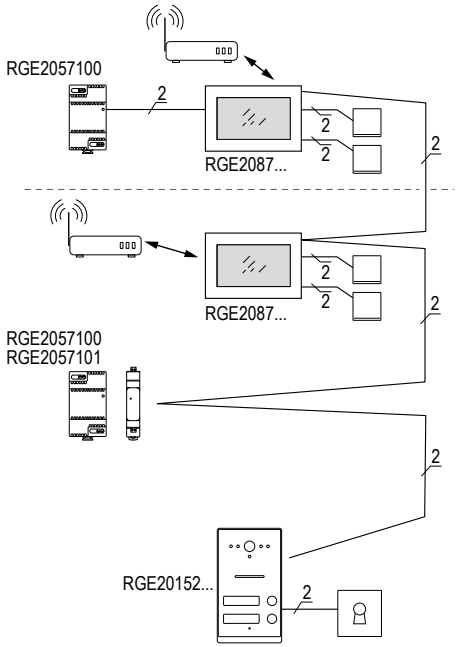

Informationen zur Verbindung der Innenstation mit einem Router siehe Blockdiagramm --> 18 im Kapitel Einfamilienhaus.

de

Technische Daten

Eingangsspannung (Bus)	SELV DC 24 V
Stromaufnahme	<1,2 A
Anschlussklemme	
Klemmbereich (Leiterdurchmesser)	1x 0,5 mm ... 0,8 mm starr 1x AWG 24 ... AWG 20 starr Kupferkaschierte Aluminiumleiter (CCA) dürfen nicht benutzt werden.
Nenndrehmoment	0,2 Nm
Türöffner	
Nennspannung	DC 6 V ... DC 12 V
Strom (Bus)	max. 800 mA
Türöffnungszeit	1 s ... 5 s (Werkseinstellung 3 s)
Kamera	
Auflösung	1,3 Megapixel
Erfassungswinkel	120° horizontal, 78° vertikal
Beleuchtung Namensschilder und Ruftaster	
Helligkeitsschwelle	< 20 Lux
Farbe Beleuchtung	Weiß
Umgebungsbedingungen	
Umgebungstemperatur	-20 °C ... 55 °C
Luftfeuchte (max.)	96 %
Abmessungen und Gewicht	
Installationshöhe	1,6 m
Abmessungen Aufputzvariante (LxBxH)	180 x 101 x 28,4 mm
Abmessungen Unterputzvariante (LxBxH)	207,5 x 125 x 48 mm

Abmessungen Unterputz-kasten (LxBxH)	201 x 118 x 43 mm
Gewicht Aufputzvariante	537 g
Gewicht Unterputzvariante	440 g
Gewicht Unterputzkasten	268 g
Schutzart	IP55

WEEE



Entsorgen Sie das Gerät getrennt vom Hausmüll an einer offiziellen Sammelstelle. Professionelles Recycling schützt Mensch und Umwelt vor potenziellen negativen Auswirkungen.

Schneider Electric GmbH
Fritz-Kotz-Str. 8
51674 Wiehl
se.com/contact

© 2023 Schneider Electric, alle Rechte vorbehalten

NNZ42644-02 2023/01