# Flächenbündiges Namensschild für BASIC Briefkasten - 2-teilig - Trägerblech + Namensschild | Edelstahl, geschliffen

**Artikelnummer** 789-E-2T-VA

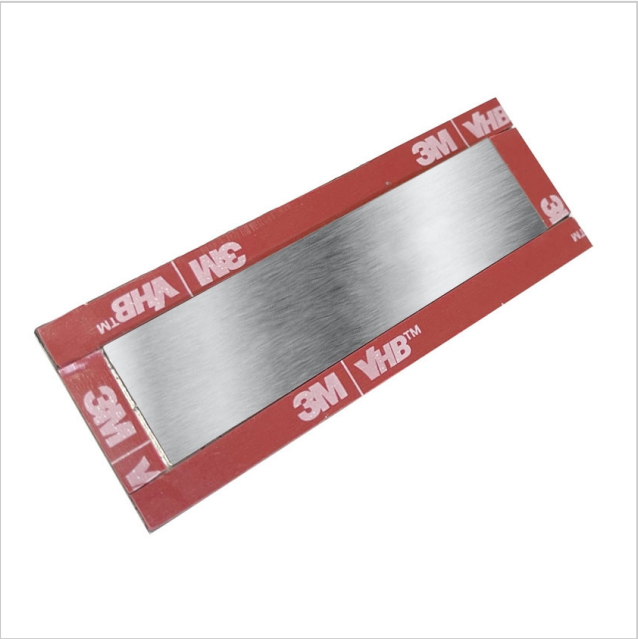


## Produktbeschreibung

### Flächenbündiges Namensschild für BASIC Briefkasten - 2-teilig - Trägerblech + Namensschild wahlweise mit Laserbeschriftung

Dieses Namensschild kann gegen das Kunststoffnamensschild der Briefkästen BASIC ausgetauscht werden. Durch die flächenbündige Optik wirkt der Briefkasten mit diesem Namensschild wesentlich eleganter und moderner. Das Namensschild besteht aus Edelstahl V2A 1.4301 und kann wahlweise pulverbeschichtet werden. Das Namensschild ist 2-teilig, bestehend aus Trägerblech (selbstklebend) und dem Namensschild zum Schrauben. So ist garantiert das bei einem Mieterwechsel problemlos das Namensschild getauscht werden kann.

- Namensschild aus 2mm Edelstahl V2A 1.4301 geschliffen oder pulverbeschichtet.
- Bestehend aus Trägerblech und Namensschild. Das Trägerblech ist selbsklebend und wird für die Montage rückseitig eingeklebt.
- Wahlweise mit Laserbeschriftung. Größe der Beschriftung wird dem Platz und der Zeichenanzahl angepaßt.

## Produkteigenschaften

| | |
|---|---|
| **Grundmaterial** | Edelstahl V2A 1.4301 |
| **Namensbeschriftung** | Namensbeschriftung als Lasergravur |
| **Oberfläche/Farbe** | Geschliffen |

Briefkasten Manufaktur Lippe GmbH
Werler Straße 60
32105 Bad Salzuflen

www.briefkasten-manufaktur.de
info@briefkasten-manufaktur.de
Tel.: +49 5222 807110

Geschäftsführer Oliver Woineck
Ust.ID.Nr. DE303690847
Handelsregister Amtsgericht Lemgo, HRB 8618

# Maße

**Breite in mm** 70

**Höhe in mm** 18

**Tiefe in mm** 2,0

## Maßskizze

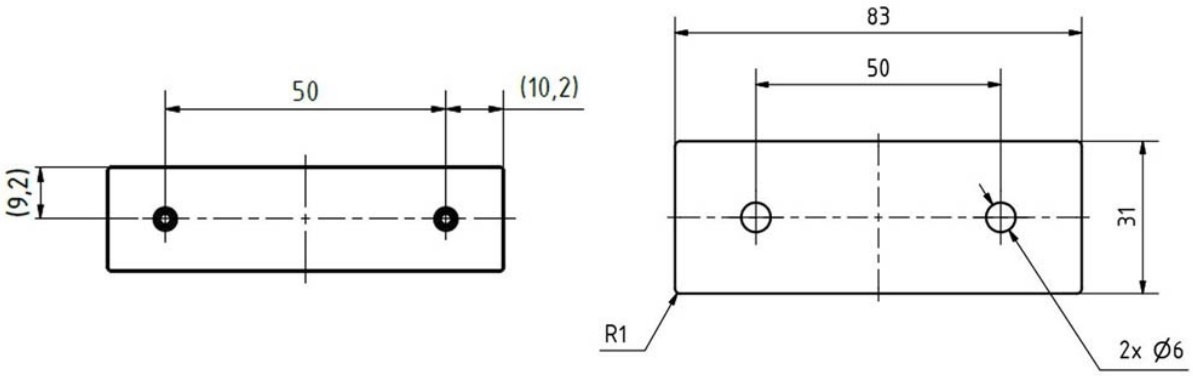


Briefkasten Manufaktur Lippe GmbH
Werler Straße 60
32105 Bad Salzuflen

www.briefkasten-manufaktur.de
info@briefkasten-manufaktur.de
Tel.: +49 5222 807110

Geschäftsführer Oliver Woineck
Ust.ID.Nr. DE303690847
Handelsregister Amtsgericht Lemgo, HRB 8618

# Weitere Bilder

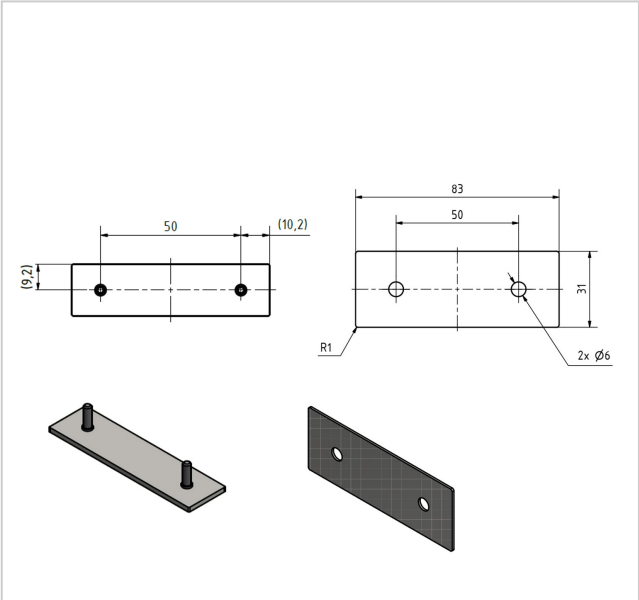







Briefkasten Manufaktur Lippe GmbH
Werler Straße 60
32105 Bad Salzuflen

www.briefkasten-manufaktur.de
info@briefkasten-manufaktur.de
Tel.: +49 5222 807110

Geschäftsführer Oliver Woineck
Ust.ID.Nr. DE303690847
Handelsregister Amtsgericht Lemgo, HRB 8618